Kalmar LMV	K-STANDARD	Reg nr 26410.0010	
Kabelkona, batteri		Handläggare GF	Sid 1 (1)
		Giltig fr o m 1993-01-01	Utg 1
Cable eye, battery		Fastställd av Stefan Johansson /	

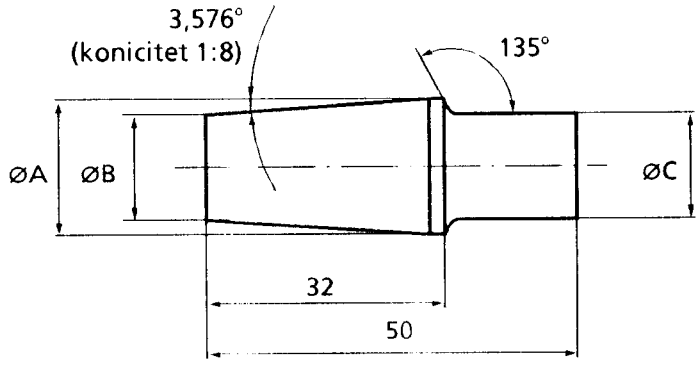

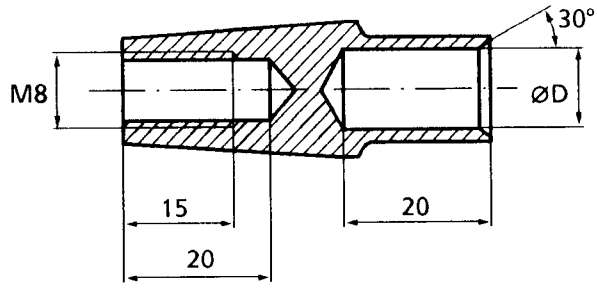

Utförande:	Kabelkona för eltrucksbatteri
Material:	Koppar
Ytbehandling:	Förblyad (ej M8-gängan)
Monteras med:	920099.027 Skruv M6S 8 x 20 8.8FZB 920098.025 Bricka BRB 8,4 x 16 FZB

Design:	Cable eye for power battery
Material:	Copper
Surface treatment:	Lead coated (not the M8-thread)
To be mounted with:	920099.027 Screw M6S 8 x 20 8.8FZB 920098.025 Washer BRB 8,4 x 16 FZB

Kontaktpressning skall utföras med av leverantören rekommenderat verktyg.

Crimping shall be performed with tools recommended by the supplier.

Dimensionsurval.

Dimension choice:

Area mm²	Märkning	ØA mm	ØB mm	ØC mm	ØD mm	Artikelnummer Article number
50	+	18,0	14,0	14,0	10,5	▶ 921489.0001
50	-	16,0	12,5	14,0	10,5	▶ 921489.0002
70	+	14,0	14,0	15,3	11,8	▶ 921489.0004
70	-	12,5	12,5	15,3	11,8	▶ 921489.0005

▶ Kalmar LMV K-standard

Benämningsexempel Example of designation

Benämning 1 Name 1

K	A	B	E	L	K	O	N	A	,	B	A	T	T	.	A	7	0							+